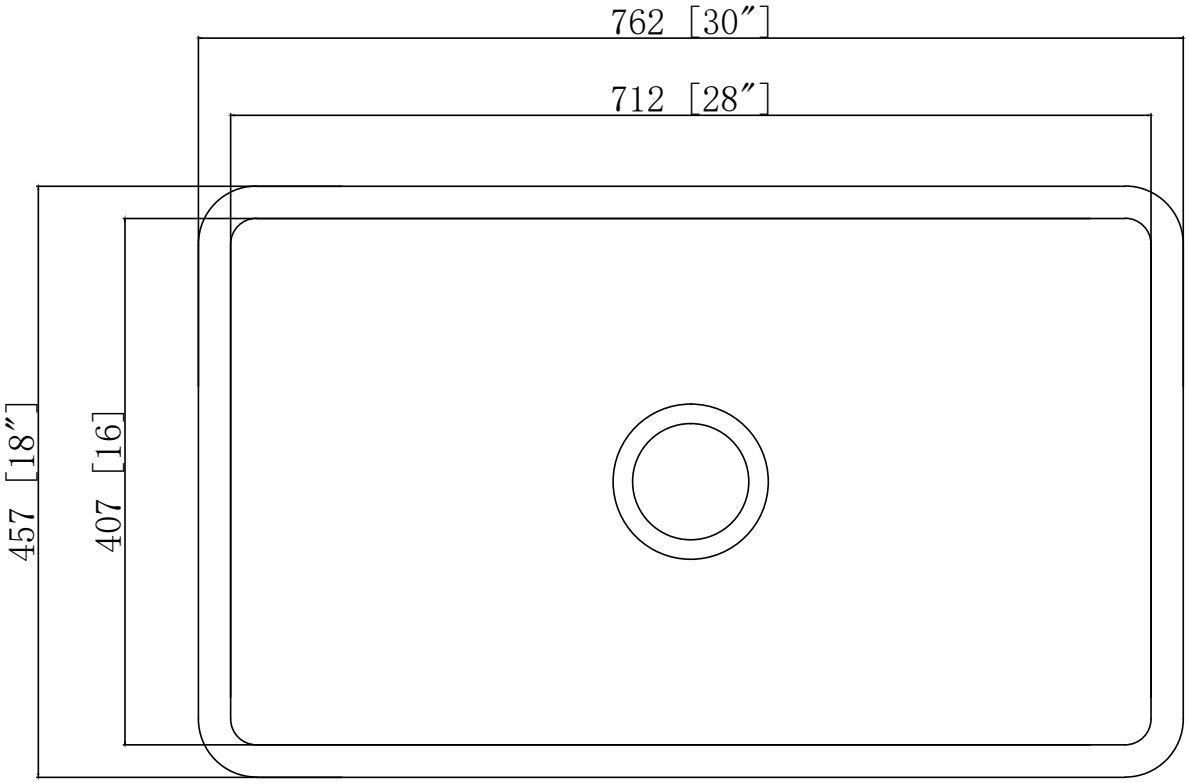
762 [30″]
712 [28″]
457 [18″]
407 [16]

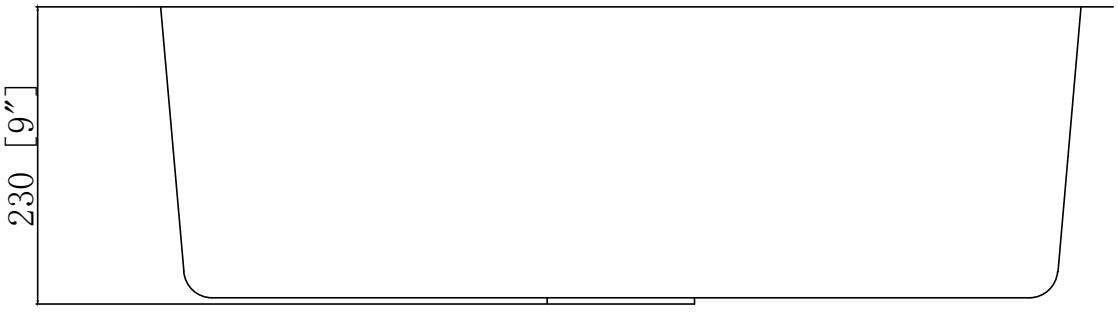
230 [9″]